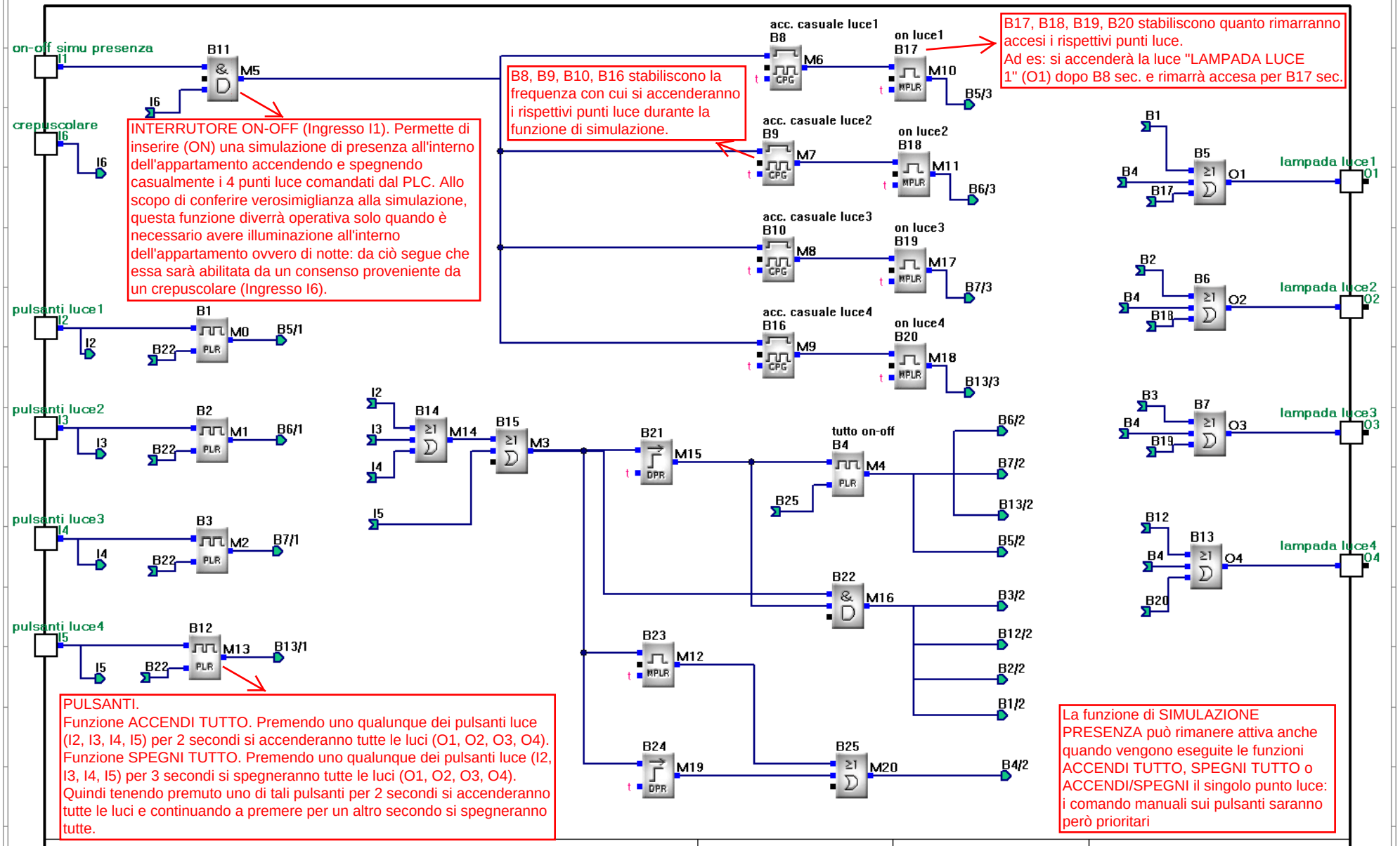
on-off simu presenza
I1
B11
M5
I6
crepuscolare
I6
I6
INTERRUTORE ON-OFF (Ingresso I1). Permette di inserire (ON) una simulazione di presenza all'interno dell'appartamento accendendo e spegnendo casualmente i 4 punti luce comandati dal PLC. Allo scopo di conferire verosimiglianza alla simulazione, questa funzione diverrà operativa solo quando è necessario avere illuminazione all'interno dell'appartamento ovvero di notte: da ciò segue che essa sarà abilitata da un consenso proveniente da un crepuscolare (Ingresso I6).
B8, B9, B10, B16 stabiliscono la frequenza con cui si accenderanno i rispettivi punti luce durante la funzione di simulazione.
B17, B18, B19, B20 stabiliscono quanto rimarranno accesi i rispettivi punti luce.
Ad es: si accenderà la luce "LAMPADA LUCE 1" (O1) dopo B8 sec. e rimarrà accesa per B17 sec.
acc. casuale luce1
B8
CPG
M6
on luce1
B17
MPLR
M10
B5/3
acc. casuale luce2
B9
CPG
M7
on luce2
B18
MPLR
M11
B6/3
acc. casuale luce3
B10
CPG
M8
on luce3
B19
MPLR
M17
B7/3
acc. casuale luce4
B16
CPG
M9
on luce4
B20
MPLR
M18
B13/3
pulsanti luce1
I2
I2
B22
B1
PLR
M0
B5/1
pulsanti luce2
I3
I3
B22
B2
PLR
M1
B6/1
pulsanti luce3
I4
I4
B22
B3
PLR
M2
B7/1
pulsanti luce4
I5
I5
B22
B12
PLR
M13
B13/1
PULSANTI.
Funzione ACCENDI TUTTO. Premendo uno qualunque dei pulsanti luce (I2, I3, I4, I5) per 2 secondi si accenderanno tutte le luci (O1, O2, O3, O4).
Funzione SPEGNI TUTTO. Premendo uno qualunque dei pulsanti luce (I2, I3, I4, I5) per 3 secondi si spegneranno tutte le luci (O1, O2, O3, O4).
Quindi tenendo premuto uno di tali pulsanti per 2 secondi si accenderanno tutte le luci e continuando a premere per un altro secondo si spegneranno tutte.
I2
I3
I4
I5
B14
≥1
M14
B15
≥1
M3
B21
DPR
M15
tutto on-off
B4
PLR
M4
B25
B6/2
B7/2
B13/2
B5/2
B22
M16
B3/2
B12/2
B2/2
B1/2
B23
MPLR
M12
B24
DPR
M19
B25
≥1
M20
B4/2
B1
B4
B17
B5
≥1
O1
lampada luce1
O1
B2
B4
B18
B6
≥1
O2
lampada luce2
O2
B3
B4
B19
B7
≥1
O3
lampada luce3
O3
B12
B4
B20
B13
≥1
O4
lampada luce4
O4
La funzione di SIMULAZIONE PRESENZA può rimanere attiva anche quando vengono eseguite le funzioni ACCENDI TUTTO, SPEGNI TUTTO o ACCENDI/SPEGNI il singolo punto luce: i comando manuali sui pulsanti saranno però prioritari
File : C:\DOCUMENTI\ARRAY\Esempi di applicazioni\LuciAppartamento\LuciAppartamento.fab
Size : A4
Number : 1
Revision : 1.00
Title : LuciAppartamento
Date : 2008-7-31 18:14:27
DrawBy : Zenato